男 子 団 体 戦 組 合 せ

決勝トーナメント

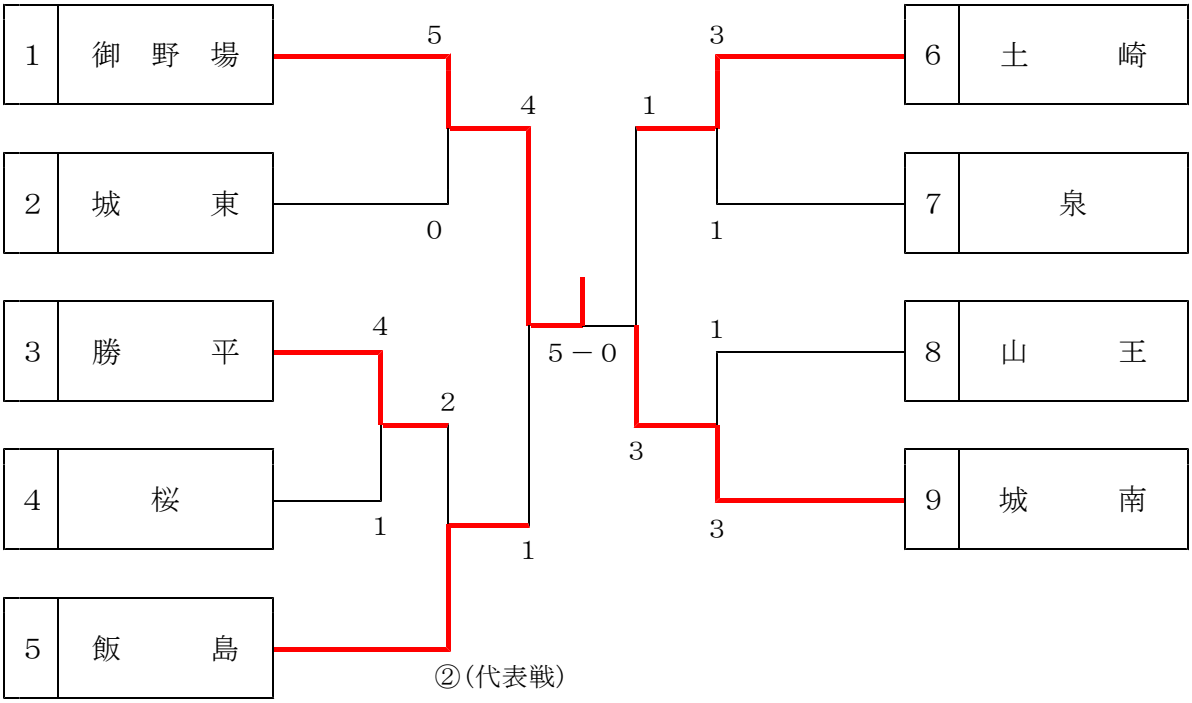

女 子 団 体 戦 組 合 せ

決勝リーグ

学 校 名	A	B	C	D	勝数	負数	引分	順位
A．城 南		○	○	▲	2	1	0	2
B．山 王	▲		○	▲	1	2	0	3
C． 桜	▲	▲		▲	0	3	0	4
D．土 崎	○	○	○		3	0	0	1

決 勝リ ー グ試合順

1- 1（城 南）２－１（山 王）

1- 2（ 桜 ）０－３（土 崎）

1- 3（城 南）２－１（ 桜 ）

1- 4（山 王）１－２（土 崎）

1- 5（山 王）２－１（ 桜 ）

1- 6（城 南）０－１（土 崎）