令和7年度秋田市中学校 総合体育大会<男子>

6月14日、15日

県立中央公園テニスコート

1位　古田・桜庭（A.STAR.S）　　3位　田口・大田（秋田西）

2位　本戸・三浦（御所野学院）　　3位　三谷・笹渕（土崎）
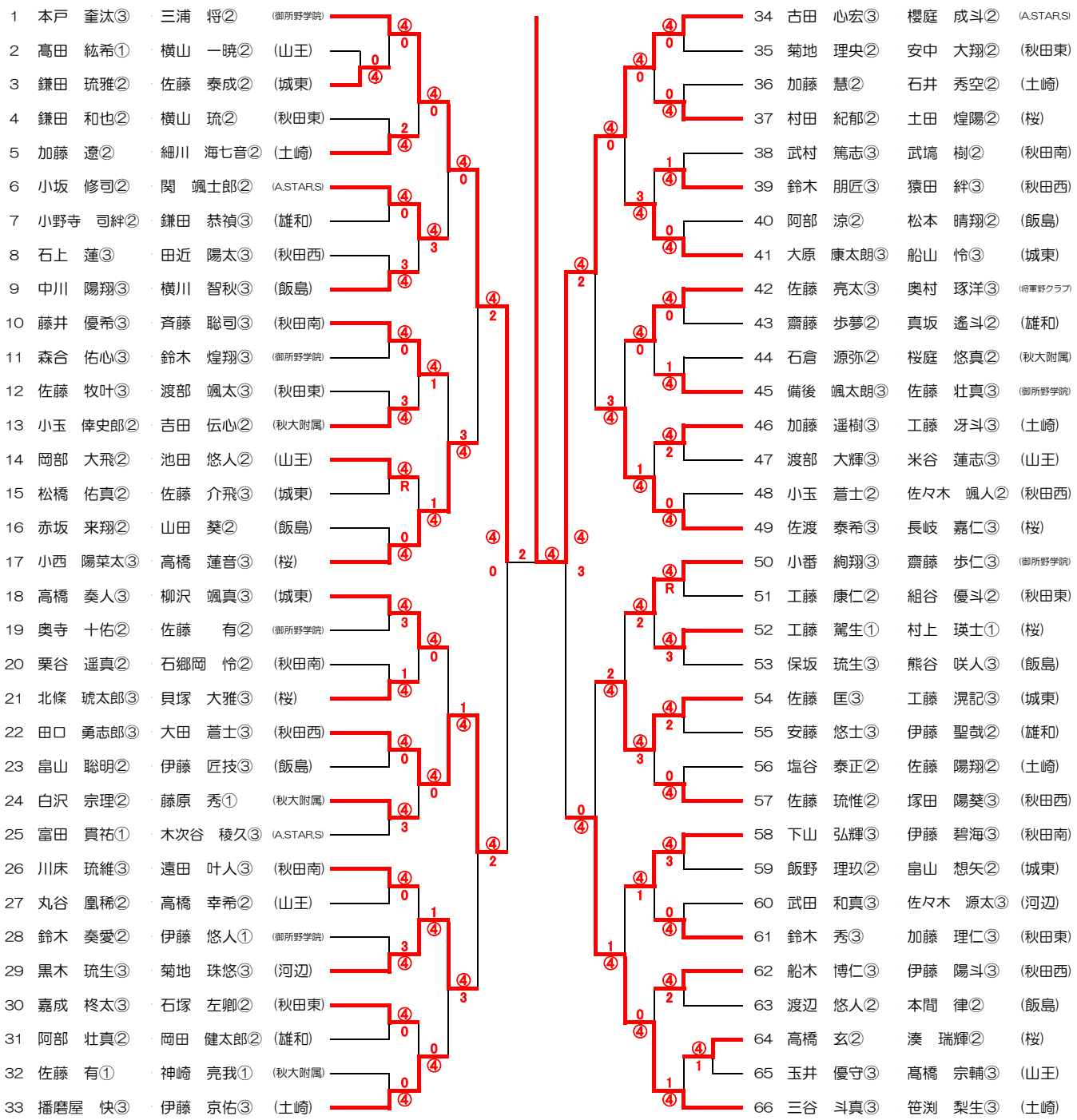
1	本戸　奎汰③	三浦　将②	(御所野学院)
2	髙田　紘希①	横山　一暁②	(山王)
3	鎌田　琉雅②	佐藤　泰成②	(城東)
4	鎌田　和也②	横山　琉②	(秋田東)
5	加藤　遼②	細川　海七音②	(土崎)
6	小坂　修司②	関　颯士郎②	(A.STAR.S)
7	小野寺　司絆②	鎌田　恭禎③	(雄和)
8	石上　蓮③	田近　陽太③	(秋田西)
9	中川　陽翔③	横川　智秋③	(飯島)
10	藤井　優希③	斉藤　聡司③	(秋田南)
11	森合　佑心③	鈴木　煌翔③	(御所野学院)
12	佐藤　牧叶③	渡部　颯太③	(秋田東)
13	小玉　倖史郎②	吉田　伝心②	(秋大附属)
14	岡部　大飛②	池田　悠人②	(山王)
15	松橋　佑真②	佐藤　介飛③	(城東)
16	赤坂　来翔②	山田　葵②	(飯島)
17	小西　陽菜太③	高橋　蓮音③	(桜)
18	高橋　奏人③	柳沢　颯真③	(城東)
19	奥寺　十佑②	佐藤　有②	(御所野学院)
20	栗谷　遥真②	石郷岡　怜②	(秋田南)
21	北條　琥太郎③	貝塚　大雅③	(桜)
22	田口　勇志郎③	大田　蒼士③	(秋田西)
23	畠山　聡明②	伊藤　匠技③	(飯島)
24	白沢　宗理②	藤原　秀①	(秋大附属)
25	富田　貫祐①	木次谷　稜久③	(A.STAR.S)
26	川床　琉維③	遠田　叶人③	(秋田南)
27	丸谷　凰稀②	高橋　幸希②	(山王)
28	鈴木　奏愛②	伊藤　悠人①	(御所野学院)
29	黒木　琉生③	菊地　珠悠③	(河辺)
30	嘉成　柊太③	石塚　左卿②	(秋田東)
31	阿部　壮真②	岡田　健太郎②	(雄和)
32	佐藤　有①	神崎　亮我①	(秋大附属)
33	播磨屋　快③	伊藤　京佑③	(土崎)
34	古田　心宏③	櫻庭　成斗②	(A.STAR.S)
35	菊地　理央②	安中　大翔②	(秋田東)
36	加藤　慧②	石井　秀空②	(土崎)
37	村田　紀郁②	土田　煌陽②	(桜)
38	武村　篤志③	武塙　樹②	(秋田南)
39	鈴木　朋匠③	猿田　絆③	(秋田西)
40	阿部　涼②	松本　晴翔②	(飯島)
41	大原　康太朗③	船山　怜③	(城東)
42	佐藤　亮太③	奥村　琢洋③	(将軍野クラブ)
43	齋藤　歩夢②	真坂　遙斗②	(雄和)
44	石倉　源弥②	桜庭　悠真②	(秋大附属)
45	備後　颯太朗③	佐藤　壮真③	(御所野学院)
46	加藤　遥樹③	工藤　冴斗③	(土崎)
47	渡部　大輝③	米谷　蓮志③	(山王)
48	小玉　蒼士②	佐々木　颯人②	(秋田西)
49	佐渡　泰希③	長岐　嘉仁③	(桜)
50	小番　絢翔③	齋藤　歩仁③	(御所野学院)
51	工藤　康仁②	組谷　優斗②	(秋田東)
52	工藤　駕生①	村上　瑛士①	(桜)
53	保坂　琉生③	熊谷　咲人③	(飯島)
54	佐藤　匡③	工藤　滉記③	(城東)
55	安藤　悠士③	伊藤　聖哉②	(雄和)
56	塩谷　泰正②	佐藤　陽翔②	(土崎)
57	佐藤　琉惟②	塚田　陽葵③	(秋田西)
58	下山　弘輝③	伊藤　碧海③	(秋田南)
59	飯野　理玖②	畠山　想矢②	(城東)
60	武田　和真③	佐々木　源太③	(河辺)
61	鈴木　秀③	加藤　理仁③	(秋田東)
62	船木　博仁③	伊藤　陽斗③	(秋田西)
63	渡辺　悠人②	本間　律②	(飯島)
64	高橋　玄②	湊　瑞輝②	(桜)
65	玉井　優守③	髙橋　宗輔③	(山王)
66	三谷　斗真③	笹渕　梨生③	(土崎)