女子団体決勝トーナメント

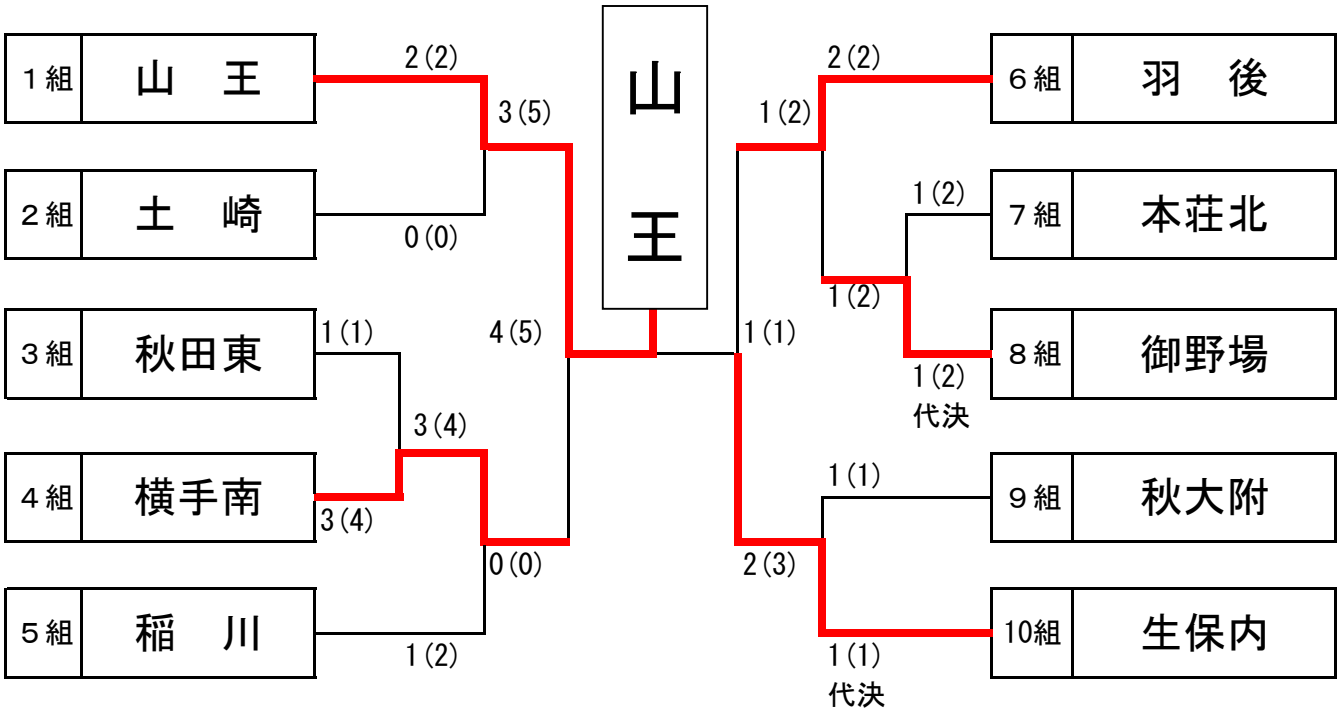

1位	山 王	2位	生保内	3位	横手南	3位	羽 後

山王中学校は，２年連続４回目の優勝

男子団体決勝トーナメント

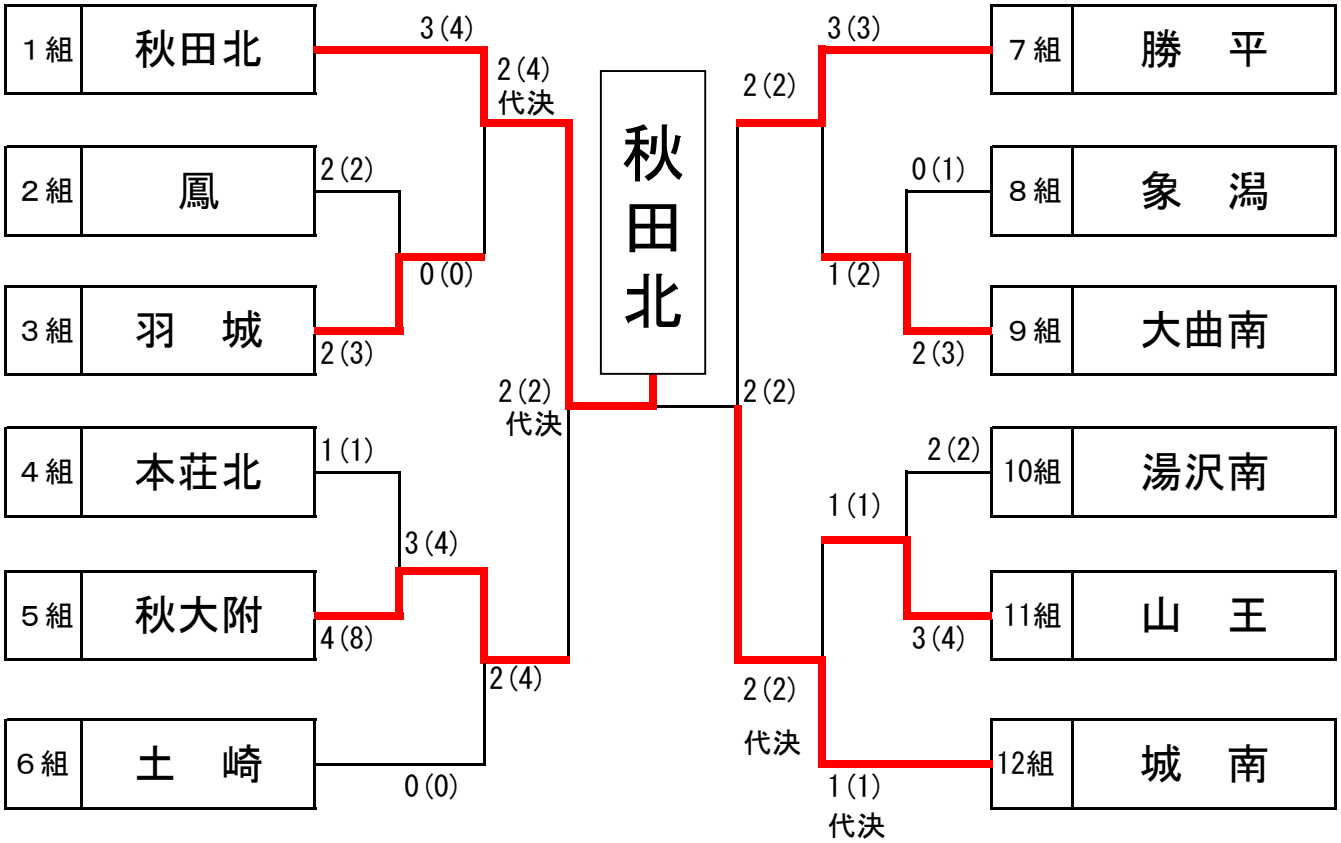

1位	秋田北	2位	城 南	3位	秋大附	3位	勝 平

秋田北中学校は，３２年ぶり２回目の優勝